平面図1　1/15

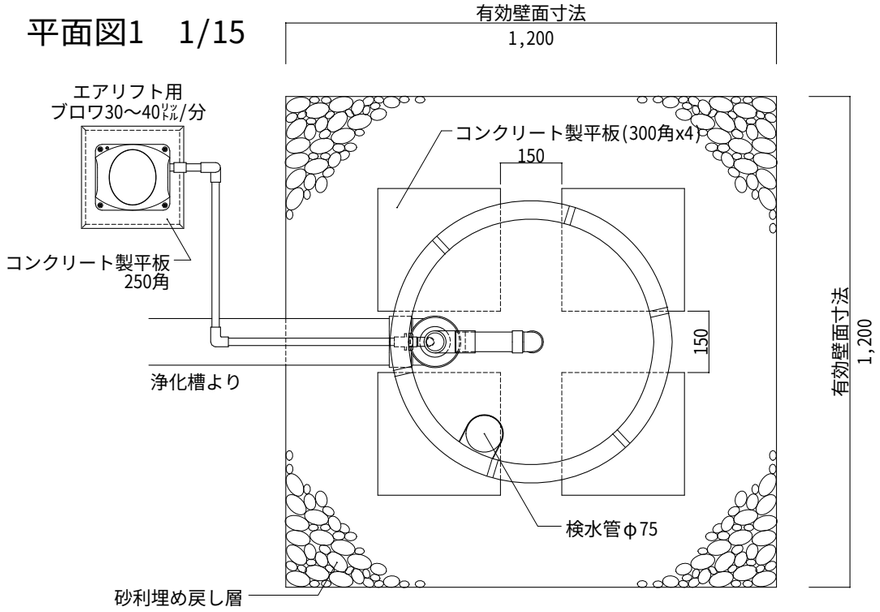

平面図2 1/15
プレスト管排水孔

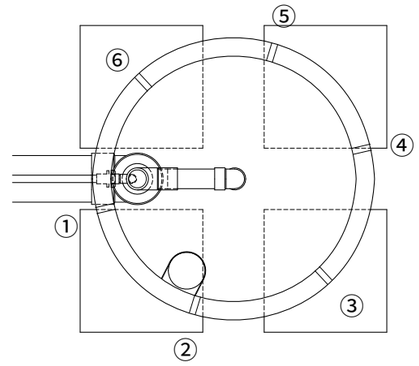

平面図3 1/15
上部マンホール

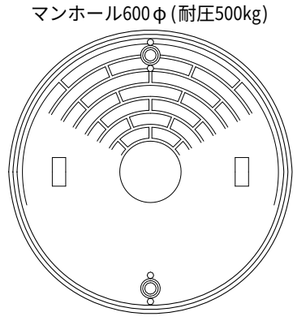

工 事 仕 様 書	
処 理 人 槽	合併浄化槽 5・7人槽用 標準仕様
システム構成	φ692(mm) H=1,630 x 1ユニット ※嵩上げH=300使用時
有 効 寸 法	1.2 x 1.2 x 1.130 (m)
有 効 面 積	5.424 (㎡)
処理能力水量	1,607 (ﾘｯﾄﾙ/日)

1. 敷地条件・地質状況・地下水位等により、槽寸法・槽形状が変更になる場合があります。
2. 当仕様は掘削壁面透水係数を2.50×10^{-4} cm/sと設定し算出したものです。
3. ブロワ付近にアース付きコンセントを設置とのこと。機器電源は単相100vとする。
4. 槽本体からブロワまでの距離は5m以内とする。
5. 1時間あたりの当装置への流入量のピークは1,080ﾘｯﾄﾙ以内とする。

断面図 1/15

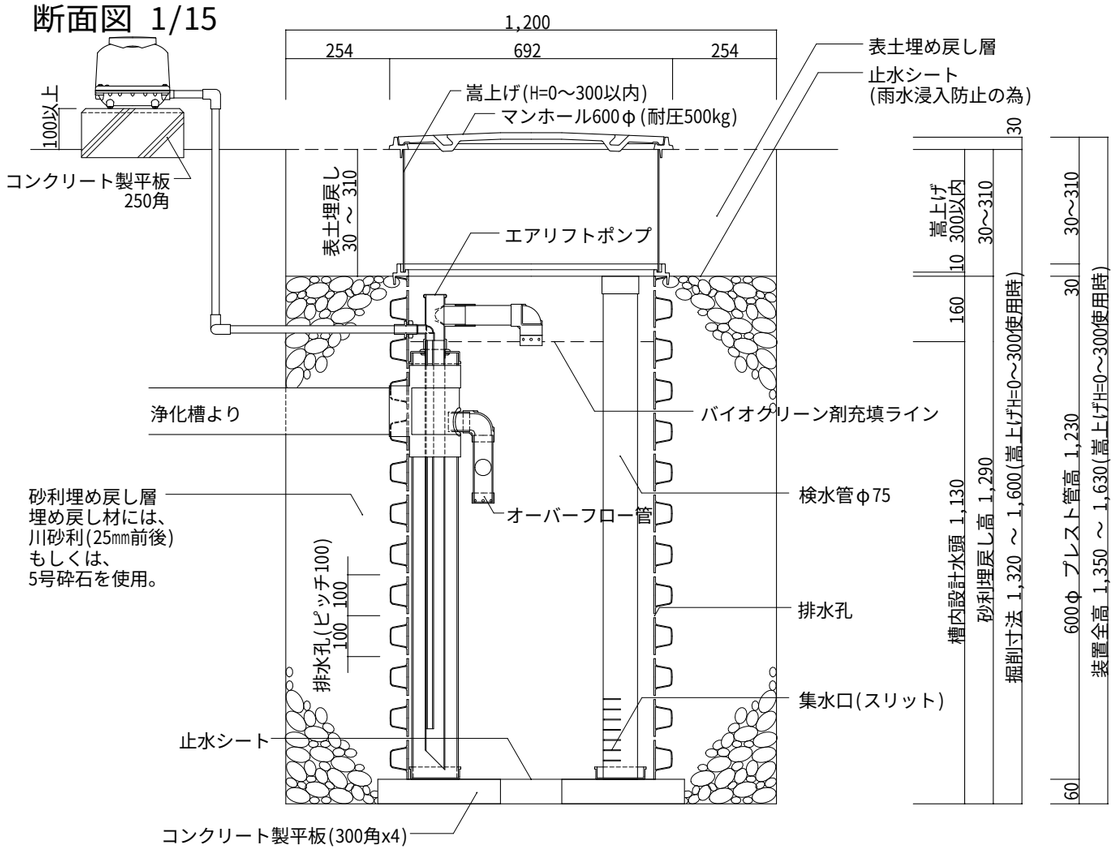

展開図 1/15 (嵩上げ無しの場合)

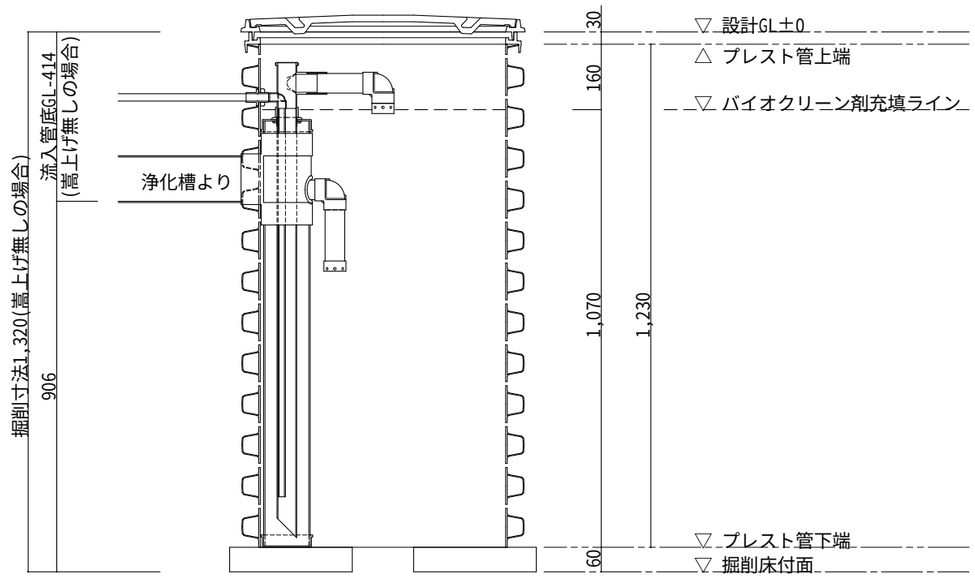

※ 2013.5.1 オーバーフロー管 及び 散水キャップ追加

作成日：2013年 5月 1日

備考	バイオクリーンシステムIV 5・7人槽兼用 標準・エアリフト仕様	製図	縮尺 1/15	株式会社 バイオクリーン 〒321-0971 栃木県宇都宮市海道町851-3 TEL:028-660-8022 FAX:028-660-8033

※1 対応する合併浄化槽は、自然流出で放流ポンプの付かないタイプの浄化槽です。

※2 嵩上げを使用しない場合はマンホール枠を2段重ねて使用し、最大でも300mm以内の使用に止める事。